# SEKONIC
## Light Meter Quick Guide DIGITALMASTER L-758 Series



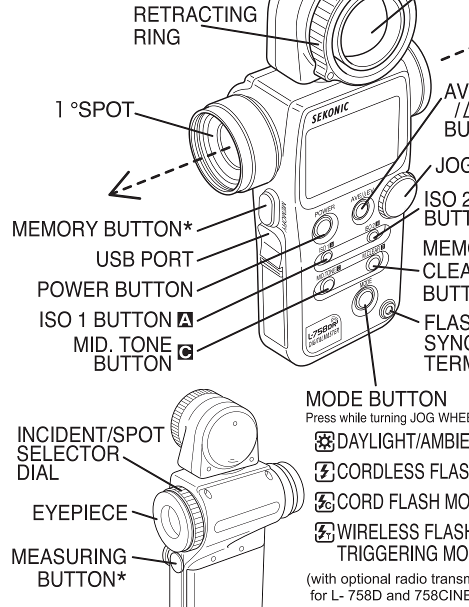


*Measuring button and Memory button can be switched in Custom Settings.



**On/Off**
Press down POWER BUTTON to turn on meter. Battery icon will appear with 3 status of icon. Press and hold POWER button to turn off.

**Set ISO 1 or ISO 2**
Hold down ISO 1 or ISO 2 while turning the JOG WHEEL.

**1°Spot Reflected Mode**
Turn INCIDENT/SPOT SELECTOR DIAL to ◁ to select Spot. Press MEASURING BUTTON.

**Incident Mode**
Turn INCIDENT/SPOT SELECTOR DIAL to ⏏ to select Spot. Press MEASURING BUTTON.

**Lumidisc**
Lumisphere in down position words as Lumidisc which is useful for measuring of illuminance or lighting ratio.

**Ambient Light**
Select ☼ Ambient Mode by holding down the MODE BUTTON and turning JOG WHEEL. Press the MEASURING BUTTON.

**EV Readout** - Option No. 5 in Custom Settings ChartSelect Item 1 (EV) in the CS settings to turn on EV mode.Select ☼ Ambient mode. Hold down MODE BUTTON while turning JOG WHEEL until **EV** mark appear.Press MEASURING BUTTON.

**Cord Flash Mode**
Select Cord Flash Mode. Connect flash synchro cord to FLASH SYNCHRO TERMINAL and press MEASURING BUTTON.



**Cordless Flash Mode**
Select Cordless Flash Mode. Press MEASURING BUTTON and mode mark will blink for 90 seconds.
During this time, trigger the flash manually and light meter measure and display the reading.

**Multi Flash Mode** - Option No.6 in Custom Settings Chart
Hold down MODE BUTTON and turn JOG WHEEL to select Cord,Cordless or Radio Triggering Mode with **MLT** shown on display. Trigger flash repeatedly until target f/stop is achieved.

**Wireless Flash Radio Triggering Mode**
(With optional radio transmitter module for L-758D and L-758CINE)
Select Wireless Flash Radio Triggering Setting Mode.
A blinking channel number will appear.To select Quad-triggering sub-channels A, B, C, D ,simply press the direct function buttons: ISO 1 A ,ISO 2 B ,MID.TONE C , M.CLEAR D on the control panel. Pressing the MEASURING BUTTON once returns the screen to the main menu.
Pressing the MEASURING BUTTON again simultaneously fires flash and measures light.

**Flash Analyzing Function**
In all flash modes: Take a flash measurement. A combined reading of both ambient flash will be displayed, and the percentage of flash in total exposure will appear in the right side of corner on LCD. Each aperture value of combined, ambient and flash are also displayed on the analog scale. Turn the JOG WHEEL to adjust ratio between ambient and flash. Adjust aperture and shutter as required on camera.



**Memory Function**
Take a measurement, press MEMORY BUTTON. Up to nine readings can be stored and displayed on the analog scale by repeating this procedure.A tenth measurement can also be displayed, but not stored.
You can memorize the value in incident light and reflected light simultaneously.

**Memory Clear**
When pressing MEMORY CLEAR button once, the last memorized value is cleared. If you want to clear all memorized values, please hold down MODE button and press MEMORY CLEAR button.

**Memory Recall**
To enter Memory recall mode, hold down MODE button and press MEMORY button, and the "M" and number will blink.Rotate JOG WHEEL to recall memorized value. To exit Memory recall mode, hold down MODE button and press MEMORY button again, and "M" and number will stop blinking.

**Mid.Tone Setting**
Take a measurement which you desire to set "Middle Tone". Press MID.TONE button to set the measured value in the center of EV scale.



**Mid.Tone Recall**
Once hold MODE button and press MID.TONE button to enter Mid.Tone recall mode. "M 0" is blinking and Mid.Tone value is displayed. To exit Mid.Tone recall mode, hold MODE button and press MID.TONE button again. If you want to change Mid.Tone, enter Mid.Tone recall mode and rotate JOG WHEEL while pressing MID.TONE button to adjust Mid.Tone.

**Selecting Aperture scale or EV scale**
You can select aperture scale or EV scale by holding MODE button and pressing AVE. /EV button.

**Selecting Camera**
You can select from Camera1 to Camera 3 by holding down ISO1 button and pressing MID.TONE button.

**Averaging Function**
After two or more measurements are memorized, toggle AVE/ΔEV button. Averaged exposure will be displayed in digital and analog readouts. Operates in all measuring modes.

**Contrast Function**
Can be used in all modes (incident, reflected, ambient and flash). Take measurement(s), press the AVE/ΔEV button and **A** will appear to store the current reading (or averaged value) as a standard value. Press and hold down the MEASURING button. Difference between the standard value and new measured value is displayed in +/- 1/10th steps with ΔEV mark.



**Exposure Compensation**
Hold down both ISO 1 and ISO 2 simultaneously and turn the JOG WHEEL to exposure compensation ("Adj" appear on the LCD) needed between +/-9.9EV in 1/10 step increments.

**Calibration Compensation**
Meter must turned off. Tap POWER button once while holding ISO 1 and ISO 2. "CAL" will be displayed on the LCD.
Turn the JOG WHEEL while holding down both ISO buttons to compensate between +/-1.0EV in 1/10th step increments.

**JOG WHEEL Lock and Unlock**
Hold MODE button in, and toggle ISO 1 button to lock. "Loc" will display briefly. To unlock, Hold MODE button and toggle ISO1 button again and "OFF" will display.

**Motion Picture (CINE only)**
Turn JOG WHEEL (in T priority mode) past shutter speeds 1/8000, 1/200, 1/400 to select f/s (frame per second). Press MEASURING button.

**Shutter Angle (CINE only)**
Shutter angle can be set by turning the JOG WHEEL while pressing MODE button and ISO2 button.



**L-758D, L-758DR**

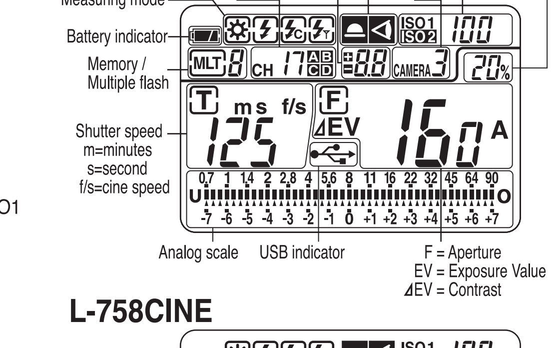


**L-758CINE**

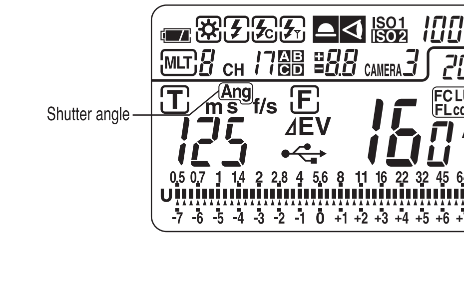






**To set Custom Settings:**
1.Turn power off. Press down Mode key while turning on meter."CS" (Custom Settings) will appear in upper right hand corner.
2.Use the JOG WHEEL to select Custom Setting number (No.) -see chart below.
3.Press Mode Key to Select Item Number (Item #) -see chart below.
4.Turn meter off and then back on to activate functions.

*** Pressing M.CLEAR button in CS mode will reset all settings to default (No.0)

| No. | Model | Custom setting name | Item number 0 | 1 | 2 | 3 |
|---|---|---|---|---|---|---|
| 1 | 758 | ISO 2 | Film sensitivity in 1/3step | Filter compensation(1) in 1/10step (+/−5EV) | — | — |
| | CINE | | Film sensitivity in 1/3step | Filter compensation(1) in 1/10step (+/−5EV) | Filter compensation(2) 7 Filter Factor | — |
| 2 | 758&CINE | Exposure compensation | Always Displayed | Not display | — | — |
| 3* | 758&CINE | Increments of Shutter | Full step | 1/3step | 1/2step | — |
| 4 | 758&CINE | Exposure Priority settings | T+F | T only | F only | — |
| 5 | 758&CINE | EV mode | Not available | Available | — | — |
| 6 | 758&CINE | Multiple flash mode | Not available | Available | — | — |
| 7 | 758&CINE | Latitude scale display | Five dots | Within range | Outside range | No display |
| 8 | 758&CINE | Standard value if Mid. Tone memory is not set | First memorized value | Current Measured value | Last Measured value | — |
| 9 | 758&CINE | Average | Weighted mean average | Simple Average | — | — |
| 10 | 758&CINE | Auto save on Power off | Available | Not available | — | — |
| 11 | 758&CINE | Auto power off time | 20 min. | 10 min. | 5 min. | Not available |
| 12 | 758&CINE | Jog Wheel Function (clockwise direction) | Decreases value (T or F) | Increases value (T or F) | — | — |
| 13 | 758&CINE | Compensation +/− definition | Additive Compensation | Subtractive Compensation | — | — |
| 14** | CINE | Illminance or Luminance display | Combined+Individual | Combined | Individual | — |
| 15 | CINE | Illuminance measurement (incident) | LUX,FC | LUX | FC | — |
| 16 | CINE | Luminance measurement (reflected) | $cd/m^2$,FL | $cd/m^2$ | FL | — |
| 17 | 758&CINE | Switching Measuring / Memory Buttons | Standard | Reverse | Auto-Switching | — |

* 1/10 step fractions are displayed in full, 1/2 and 1/3 step increments
** Individual: LUX, FC, cd/m2 or FL  Combined: LUX+T+F, FC+T+F, cd/m2+T+F or FL+T+F

JH1097614

# SEKONIC
## 露出計 クイックガイド デジタルマスター L-758 シリーズ



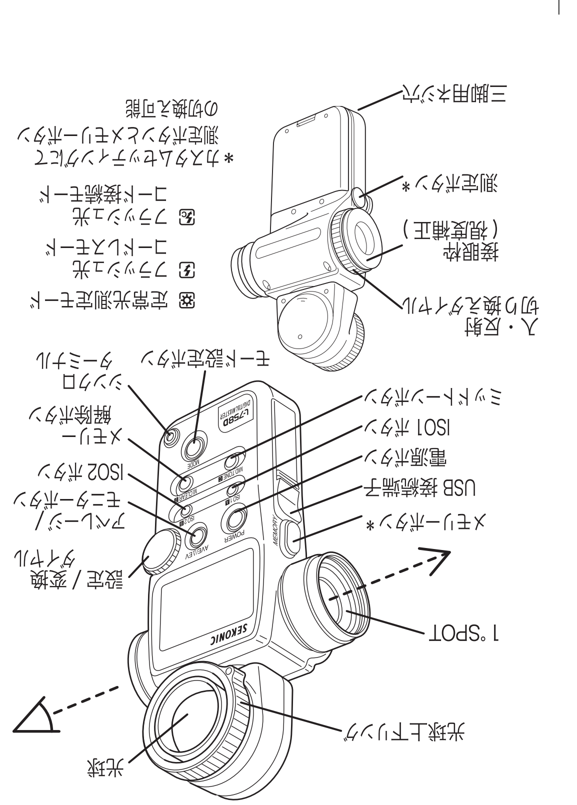


*カスタムセッティングにて測定ボタンとメモリーボタンの切換え可能



**・電源 ON/OFF**
電源ボタンを押してください。電池容量を示す が表示されます。電源を切るには同ボタンを少し長めに押してください。

**・ISO1 と ISO2 の設定**
ISO1 または ISO2 ボタンを押しながら、設定 / 変換ダイヤルを回してセットします。

**・スポット(1°)測定モード**
入反射切り換えダイヤルを◁マークの位置に合わせ、スポットモードを選択し、測定ボタンを押してください。

**・入射光式測定モード**
入射光式切り換えダイヤルを⏏マークの位置に合わせ、入射光測定モードを選択します。光球上下リングを反時計回りにカチっと音が鳴るまで回し、光球を上げた状態で測定ボタンを押し、測定します。

**・平板機能**
光球上下リングを時計回りにカチっと音が鳴るまで回し、光球を下げた状態にし、測定モードを選択し、測定ボタンを押し、測定します。

**・定常光の測定**
モード設定ボタンを押しながら設定 / 変換ダイヤルを回して☼を選択します。測定ボタンを押し、測定します。



**・EV 値設定 （CS 機能一覧 / 設定番号 5）**
カスタムセッティングモードで項目番号 1 を選択すると、EV モードになります。定常光モード☼を選択します。
モード設定ボタンを押しながら設定 / 変換ダイヤルを回し、**EV** 値モードを選択、測定ボタンを押し、測定します。

**・フラッシュ光コード接続**
モード選択ボタンを押しながら設定 / 変換ダイヤルを回し、を選択し、シンクロターミナルにシンクロコードを接続してください。そして測光ボタンを押すとフラッシュが同調し、発光、その光を読み取ります。

**・フラッシュ光コードレスモード**
モード測定ボタンを押しながら設定 / 変換ダイヤルを回し、を選択して下さい。測定ボタンを押して測定待機状態にし、フラッシュを手動で発光させてください。
測定後もマークが点滅中は測定待機状態です。

**・フラッシュ光積算（マルチ）測定 （CS 機能一覧 / 設定番号 6）**
モードボタンを押しながら、設定 / 変換ダイヤルを回し、フラッシュ光コード接続 、フラッシュ光コードレス **MLT** のマークを表示させ、必要な絞りになるまで測定します。



**・分離測光機能**
フラッシュ光モードで測定すると、全光量に対するフラッシュ光の成分が%で表示されます。また、設定 / 変換ダイヤルを回し、フラッシュ光と定常光の比率を変化させる事も可能です。

**・メモリー機能**
測定し、メモリーボタンを押します。これを繰り返し行うことで 9 点までの測定値がメモリーされ、アナログスケールに表示されます。10 回目以降の測定値は液晶表示部に表示されます。
尚、入射 / 反射は同時にメモリーすることができます。

**・メモリー解除**
メモリー解除ボタンを押すたびに、最後にメモリーされた値から解除されます。すべての値を一度に解除するときはモード設定ボタンを押しながらメモリー解除ボタンを押します。

**・メモリーリコール**
モード設定ボタンを押しながらメモリーボタンを押します。設定 / 変換ダイヤルを回して希望のメモリーを選びます。解除するにはモード設定ボタンを押しながらメモリーボタンを押します。

**・ミッドトーン設定**
測定ボタンを押して、測定を行います。この状態でミッドトーンボタンを押します。



**・ミッドトーンのリコール**
モード設定ボタンを押しながらミッドトーンボタンを押します。解除するにはモード設定ボタンを押しながらミッドトーンボタンを押します。ミッドトーンリコール中に、ミッドトーンボタンを押しながら、設定 / 変換ダイヤルを回すと、ミッドトーン値の微調整ができます。

**・絞り値スケールとゼロ目スケールの切替え**
モード設定ボタンを押しながらアベレージ / モニターボタンを押すことにより、切替ができます。
フラッシュ光積算測定では機能しません。

**・カメラ設定**
ISO1 設定ボタンを押しながらミッドトーンボタンを押すたびに設定値が変わります。希望の設定値が表示されるまで、同じ操作を繰り返します。

**・シネコマ数の設定（CINE のみ）**
シャッター速度優先で設定 / 変換ダイヤルを回し、1/8000、1/200、1/400 表示後、f/s（シネコマ数）を選択し、測定ボタンを押してください。

**・シャッター開角度の設定（CINE のみ）**
モード設定ボタンと ISO2 設定ボタンを押しながら、設定 / 変換ダイヤルを回し、希望の開角度に設定します。



**・アベレージ機能**
2 点以上の測定値をメモリーし、AVE/ΔEV ボタンを押します。平均値が液晶表示部とアナログスケールに表示されます。

**・モニター機能**
AVE/ΔEV ボタンを押すと **A** マークが表示され、表示されている測定値がメモリーされ、基準値として設定されます。（メモリーしている場合は平均値が基準となります。）測定ボタンを押し続けると、基準値と新しく測光された値（比較したい箇所）との差が、EV 値（1/10 ステップ）で表示されます。

**・指示値補正機能**
ISO1 と ISO2 ボタンを同時に押しながら、設定 / 変換ダイヤルを回すことで、±9.9EV の補正が可能です。

**・設定・設定値のロック及び解除**
モード設定ボタンと ISO1 ボタンを同時に押すと”LOC” と表示され、それ以降は設定 / 変換ダイヤルを回しても設定値、測定値は固定されて変わりません。
解除するには、モード設定ボタンと ISO1 ボタンを同時に押すと”OFF” と表示され、ロックは解除されます。



**L-758D**

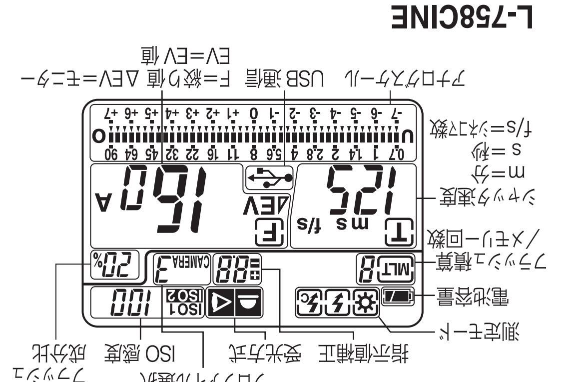


**L-758CINE**

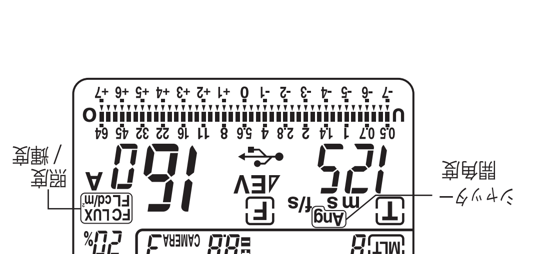






**カスタムセッティングの設定方法**
1) モード設定ボタンを押しながら電源ボタンを ON にします。液晶の右上に "CS"( カスタム設定 ) が表示されます。
2) 設定 / 変換ダイヤルを回して、希望する設定番号を選択します。
3) モード設定ボタンを押すごとに項目番号が変わります。希望する項目番号を選択します。
4) 設定がすべて終わりましたら、電源ボタンを押して OFF にします。
※メモリー 解除ボタンを押すと、すべての項目番号が初期設定に戻ります。

| 設定番号 | 対応機種 | カスタムセッティング名 | 項目番号 0 | 1 | 2 | 3 |
|---|---|---|---|---|---|---|
| 1 | 758D | ISO2 機能設定 | フィルム感度 1/3SV | フィルタ設定1 0.1EV（±5EV) | − | − |
| | CINE | | フィルム感度 1/3SV | フィルタ設定1 0.1EV（±5EV) | フィルタ設定2 ﾌｨﾙﾀ名(7種類) | − |
| 2 | 758D&CINE | 指示補正値表示設定 | 表示 | 非表示 | − | − |
| 3*1 | 758D&CINE | 測定ステップ設定 | 1ステップ | 1/3ステップ | 1/2ステップ | − |
| 4 | 758D&CINE | 優先モード設定 | T優先+F優先 | T優先 | F優先 | − |
| 5 | 758D&CINE | ＥＶモード設定 | 非表示 | 表示 | − | − |
| 6 | 758D&CINE | フラッシュ積算モード設定 | 非表示 | 表示 | − | − |
| 7 | 758D&CINE | 再現領域表示 | ５点表示 | 内側ドット表示 | 外側ドット表示 | − |
| 8 | 758D&CINE | マスターメモリ非選択時基準 | 初回メモリ値 | 測定データ | 最終メモリ値 | − |
| 9 | 758D&CINE | アベレージ計算方法 | 加重平均 | 単純平均 | − | − |
| 10 | 758D&CINE | データ保存 | 表示 | 非表示 | − | − |
| 11 | 758D&CINE | オートパワーオフ | ２０分 | １０分 | 5分 | 無 |
| 12 | 758D&CINE | ダイヤル回転時設定方向 | 時計回り− | 時計回り＋ | − | − |
| 13 | 758D&CINE | 補正値+/−の定義 | 光量 | 露出値 | − | − |
| 14*2 | CINE | 照度・輝度の表示モード | 複合+単独 | 複合 | 単独 | − |
| 15 | CINE | 照度測定モード設定 | LUX、FC | LUX | FC | 非表示 |
| 16 | CINE | 輝度測定モード設定 | $cd/m^2$、FL | $cd/m^2$ | FL | 非表示 |
| 17 | 758D&CINE | 測光ボタン・メモリーボタン切換設定 | 標準 | 逆設定 | 自動切換 | − |

*1 すべての設定で 1/10 表示が出ます。*2 単独 LUX、FC、$cd/m^2$、FL 複合 LUX+T+F、FC+T+F、$cd/m^2$+T+F、FL+T+F